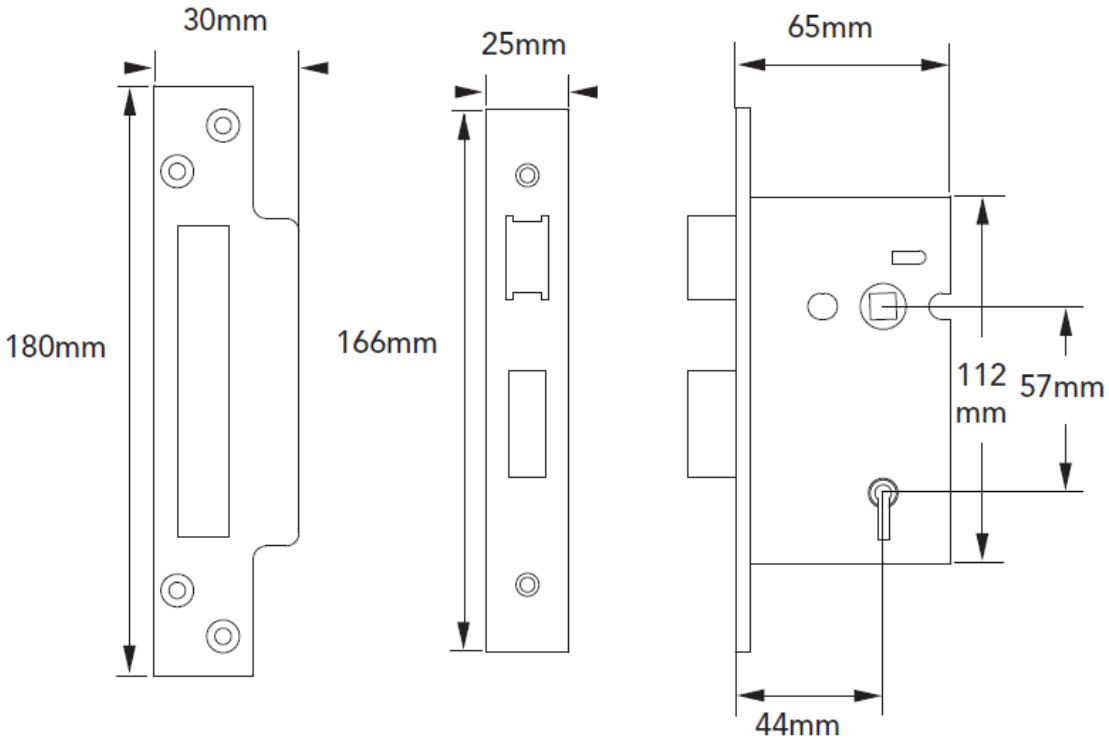

2.5”