WN 0554571 01/03

DORMA TS 93 G

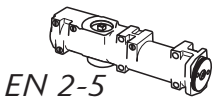

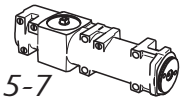

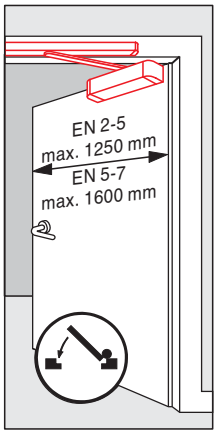

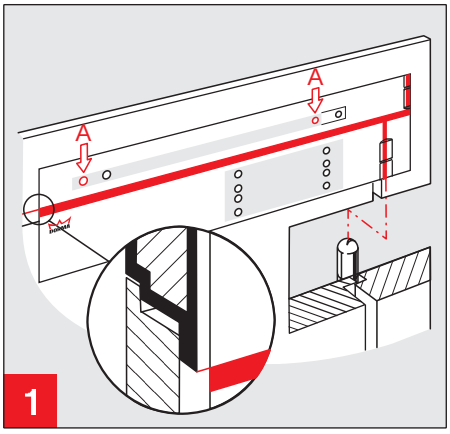

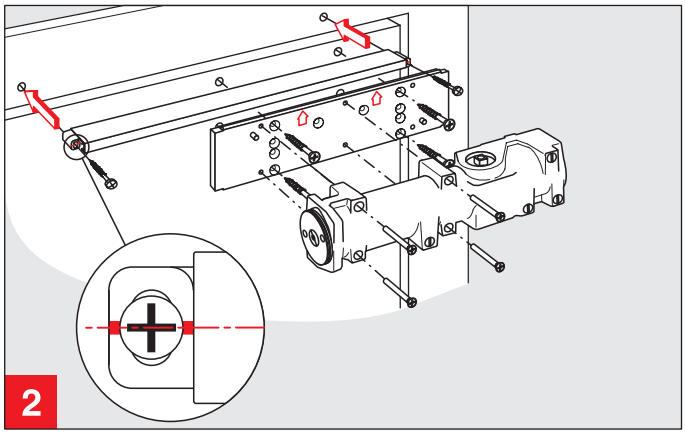

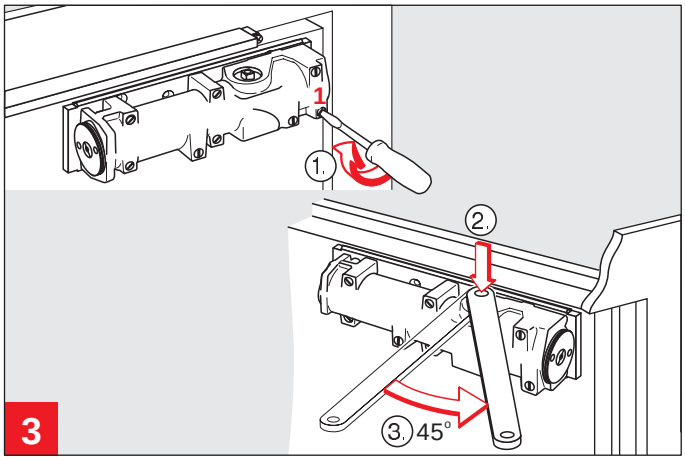

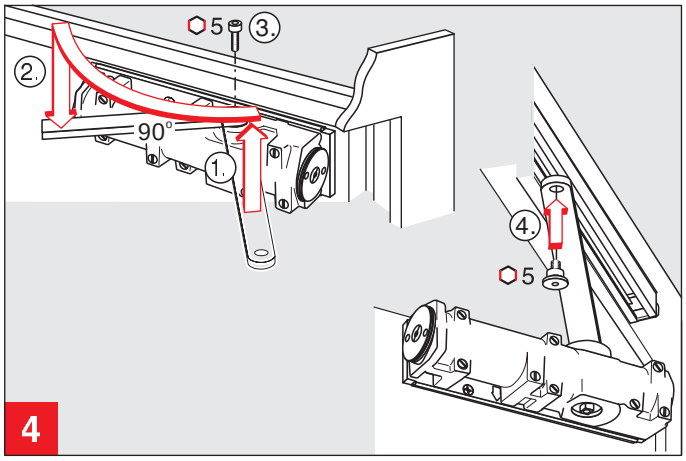

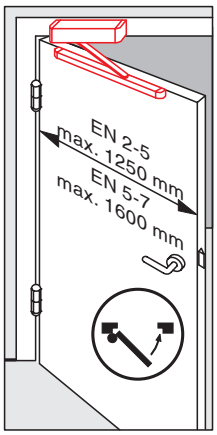

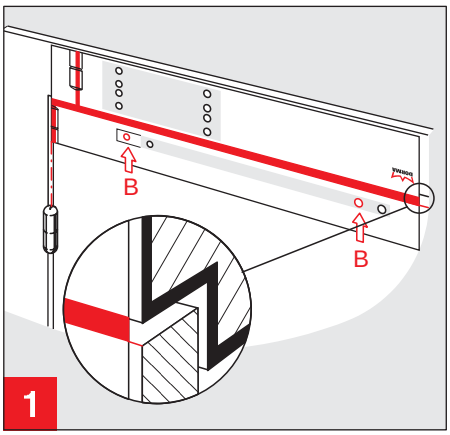

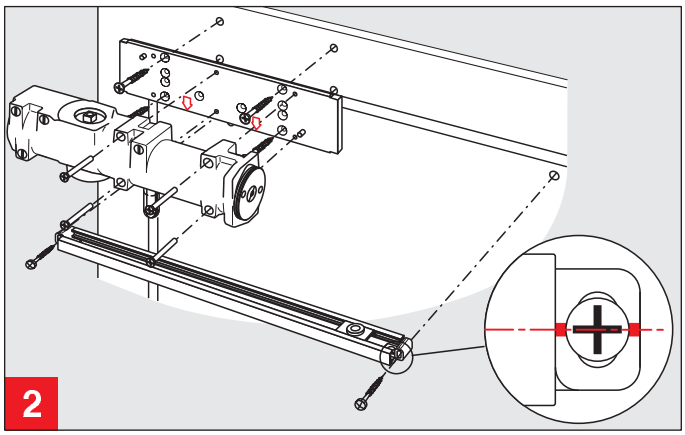

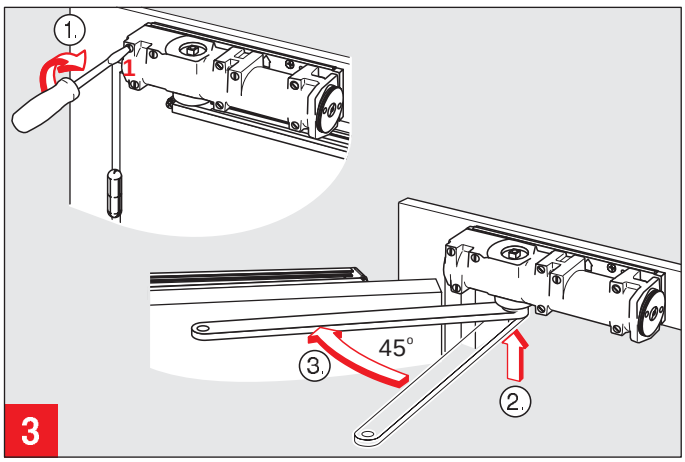

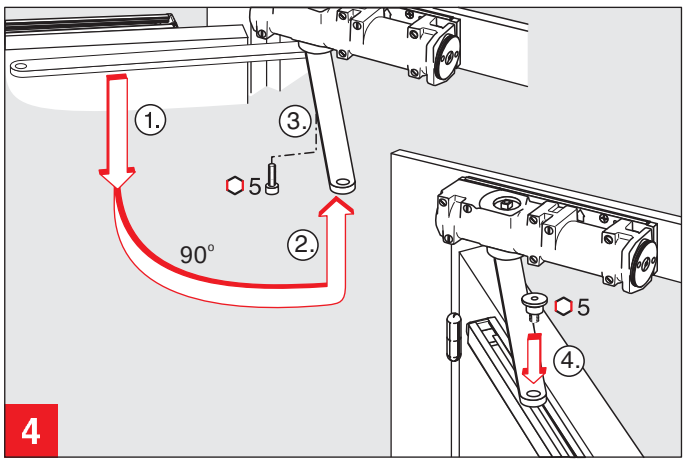

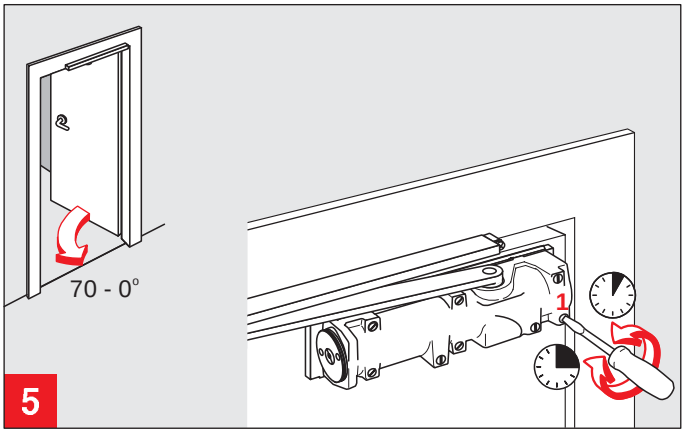

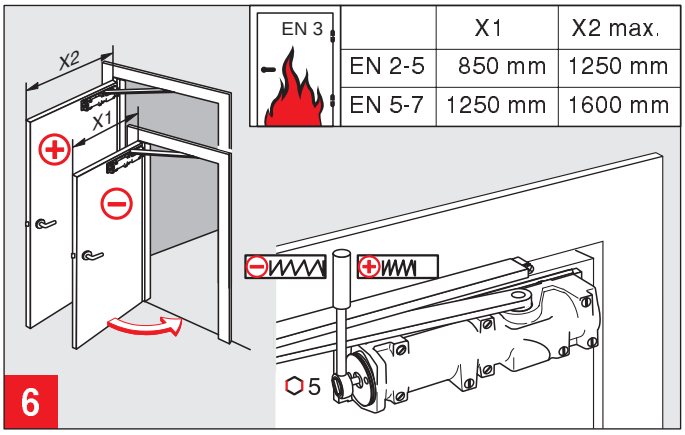

EN 3		X1	X2 max.
	EN 2-5	850 mm	1250 mm
	EN 5-7	1250 mm	1600 mm

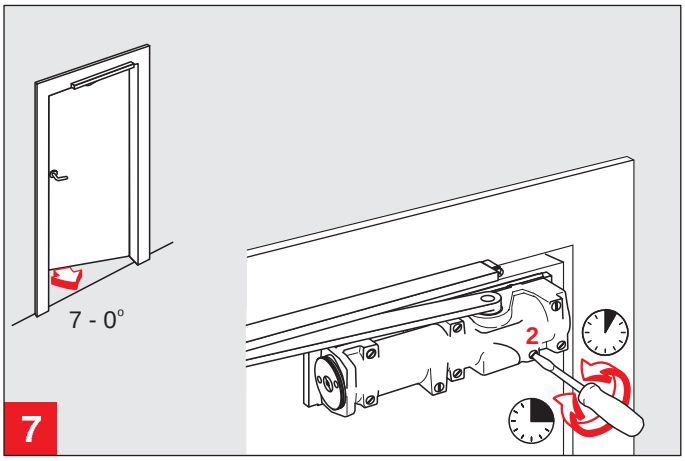

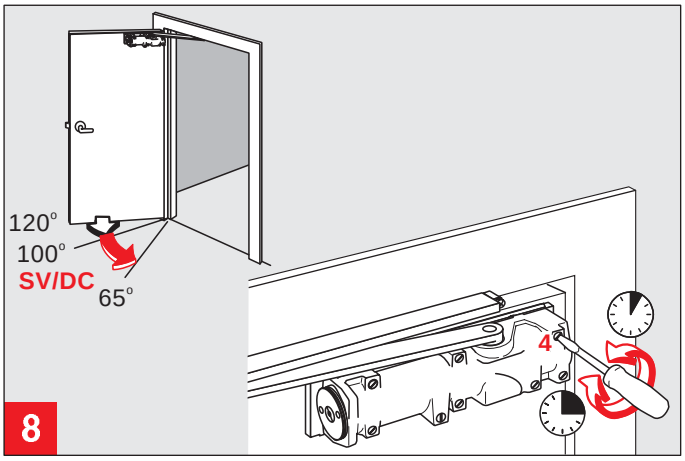

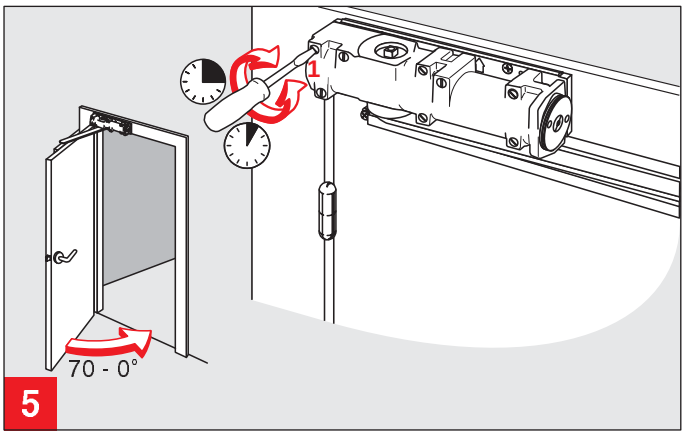

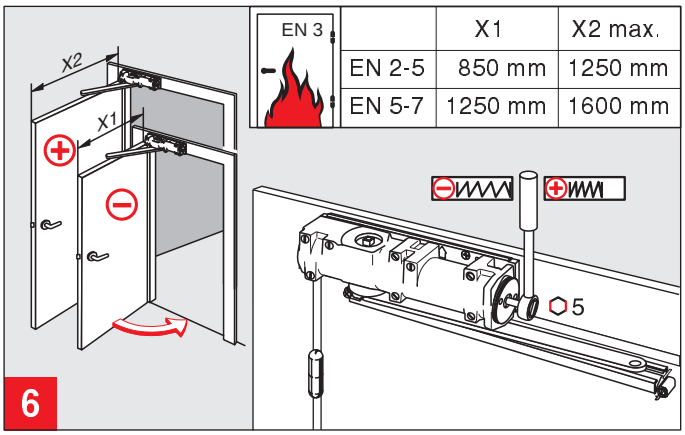

EN 3		X1	X2 max.
	EN 2-5	850 mm	1250 mm
	EN 5-7	1250 mm	1600 mm

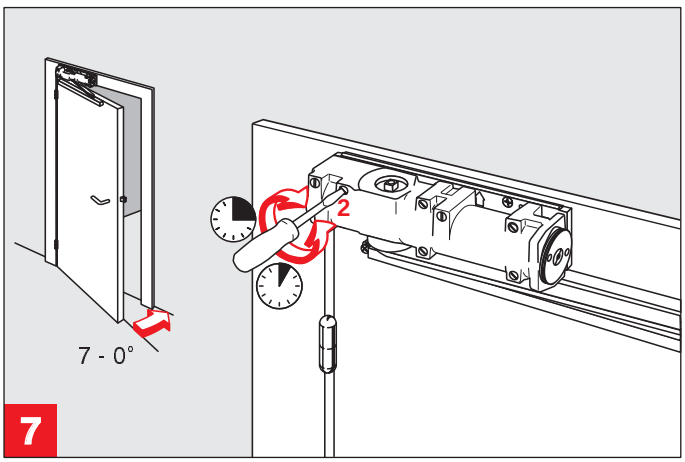

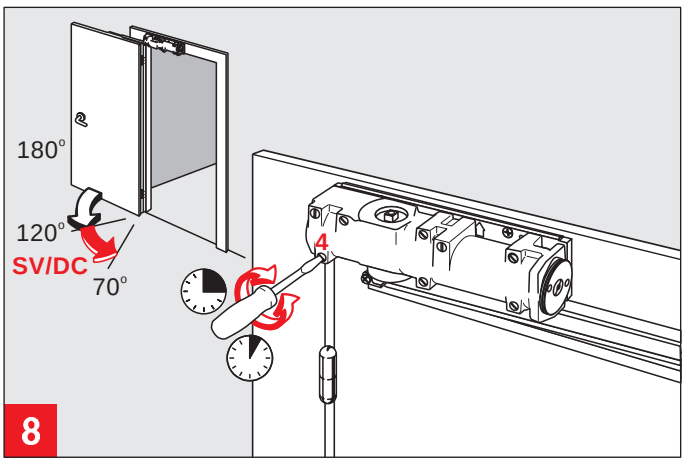

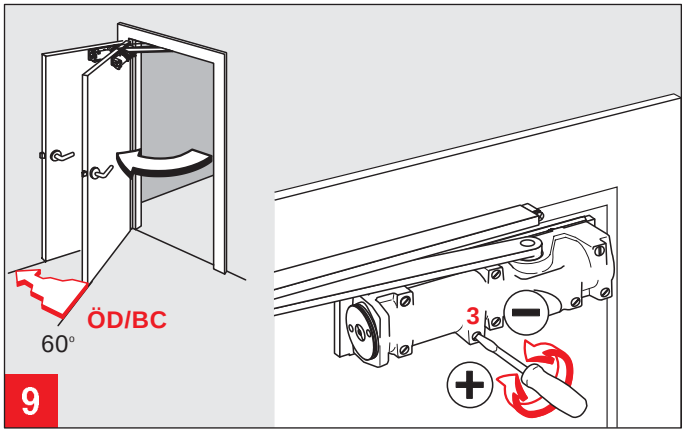
ÖD/BC
60°
3
9

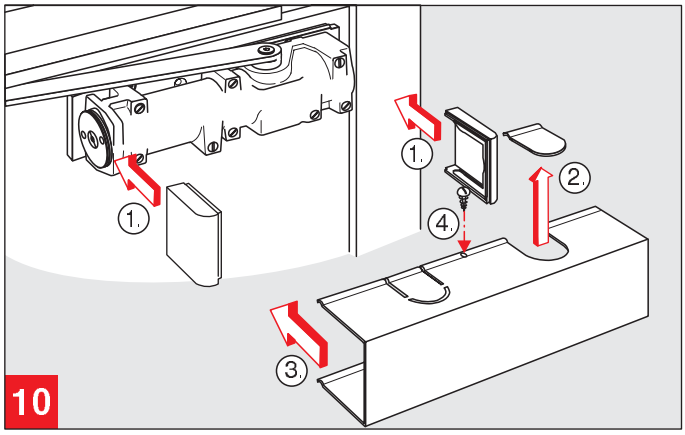
1.
1.
2.
4.
3.
10

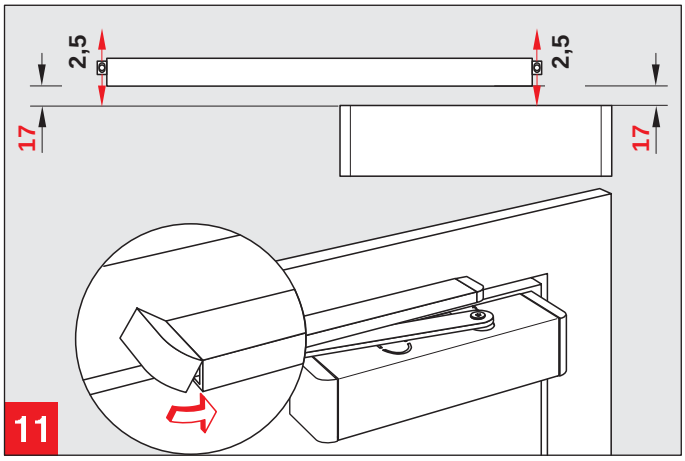
2,5
2,5
17
17
11

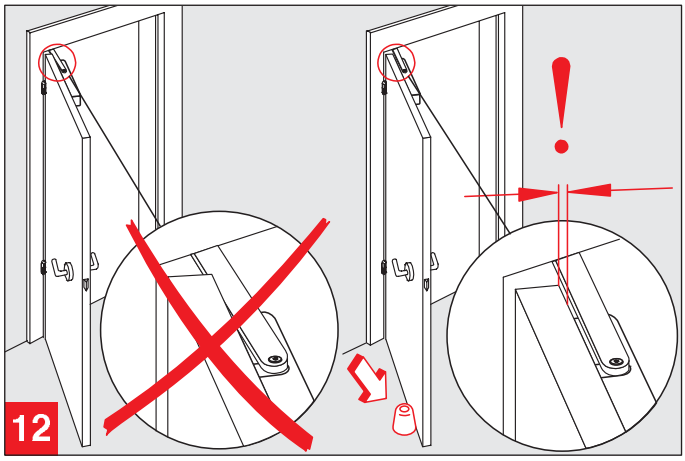
!
12

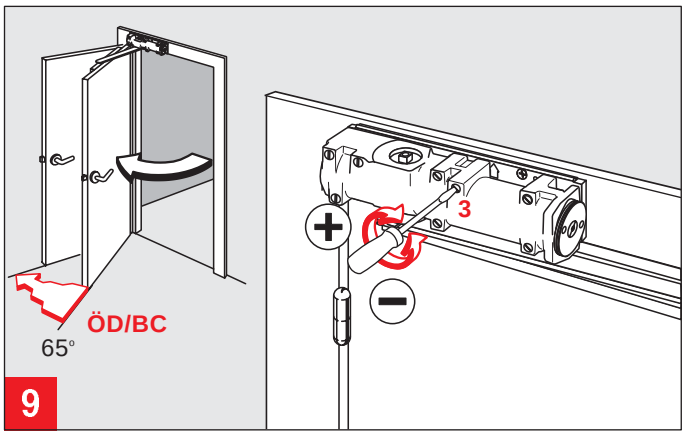
ÖD/BC
65°
3
9

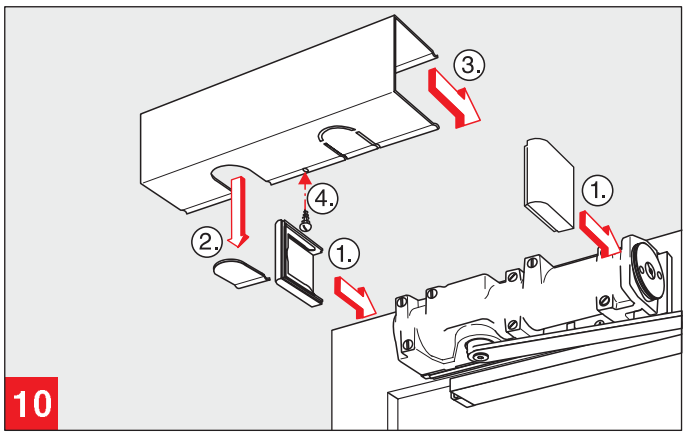
3.
4.
2.
1.
1.
10

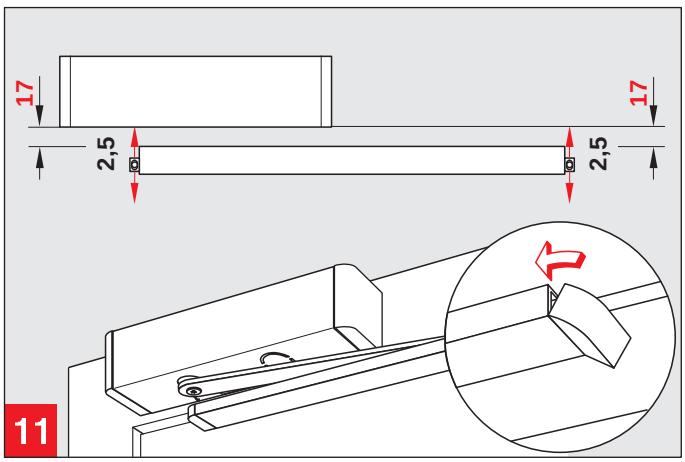
17
17
2,5
2,5
11

DORMA TS 93 G

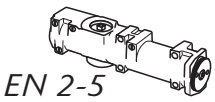
EN 2-5

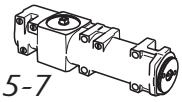
EN 5-7

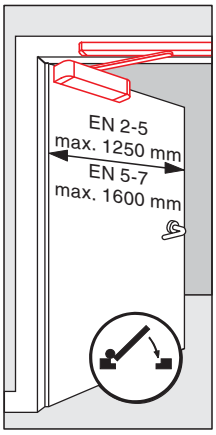
EN 2-5
max. 1250 mm
EN 5-7
max. 1600 mm

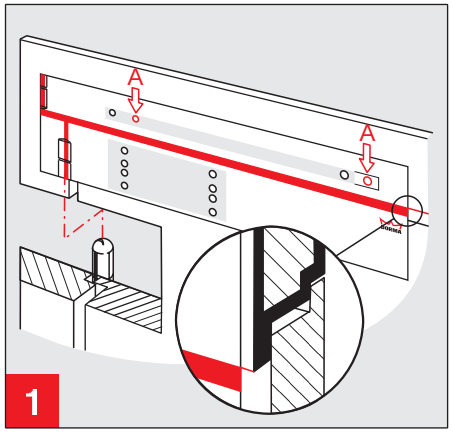
A
A
1

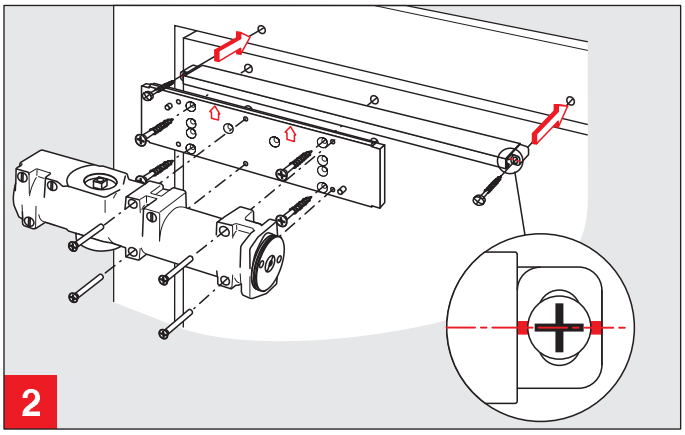
2

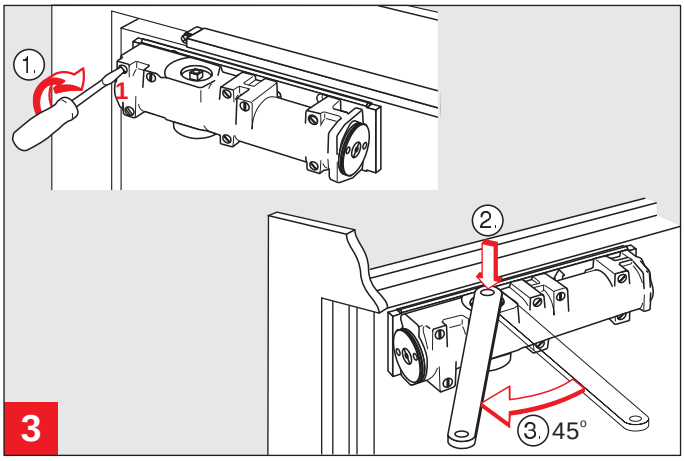
1.
1
2.
3.
45°
3

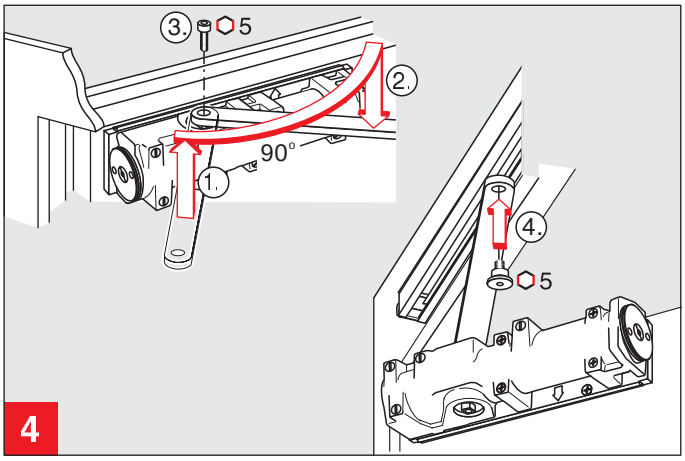
3.
5
2.
90°
1.
4.
5
4

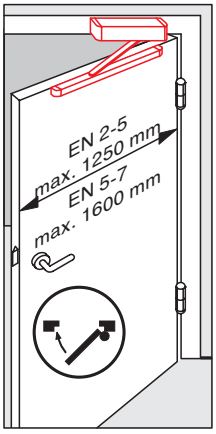
EN 2-5
max. 1250 mm
EN 5-7
max. 1600 mm

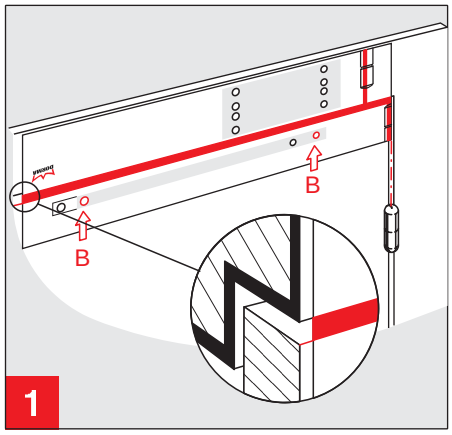
B
B
1

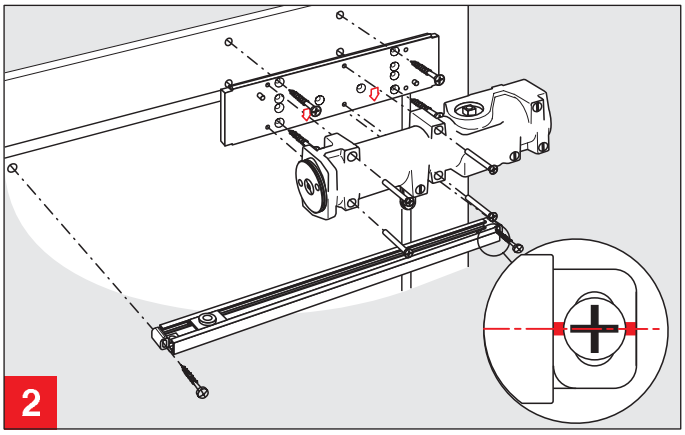
2

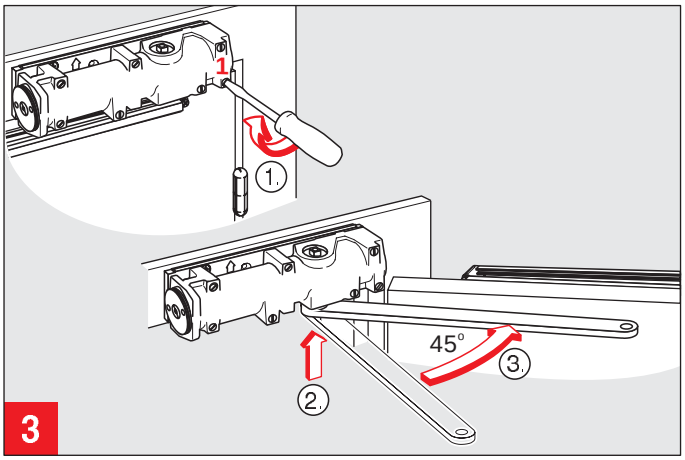
1
1.
45°
3.
2.
3

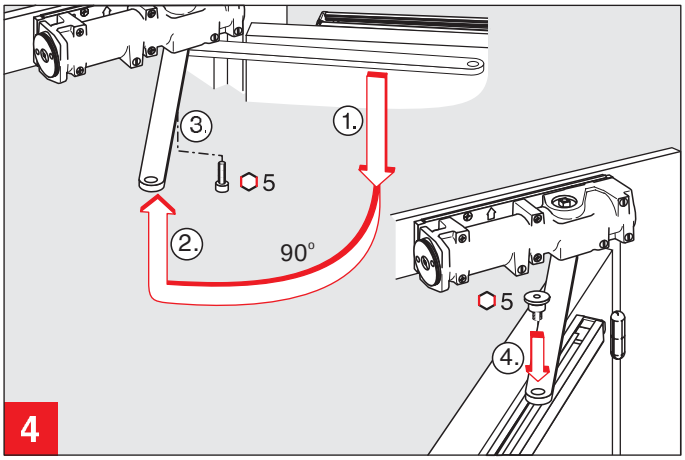
3.
1.
5
2.
90°
5
4.
4

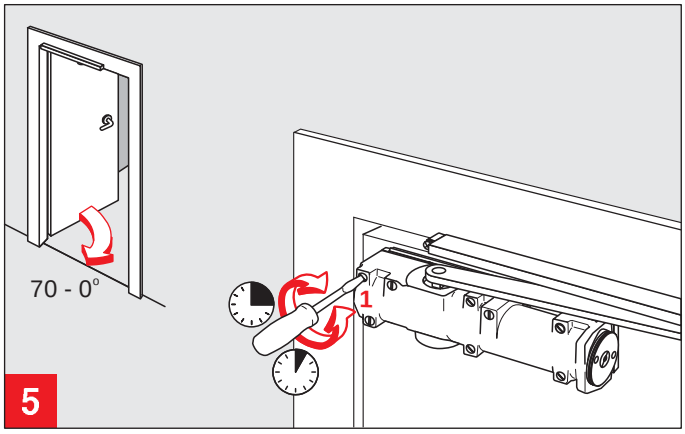
70 - 0°
1
5

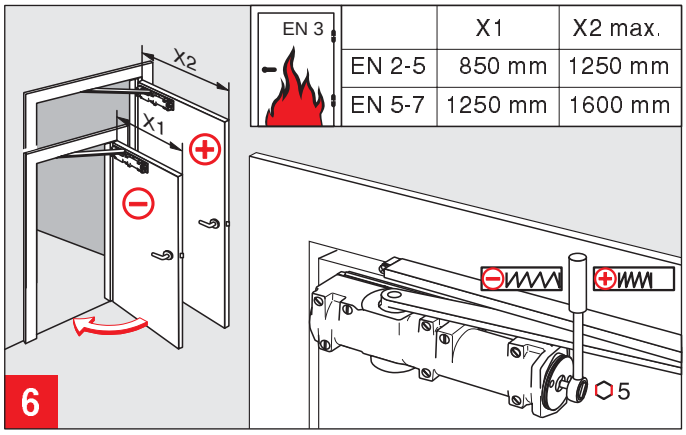
X2
X1
EN 3
X1
X2 max.
EN 2-5
850 mm
1250 mm
EN 5-7
1250 mm
1600 mm
5
6

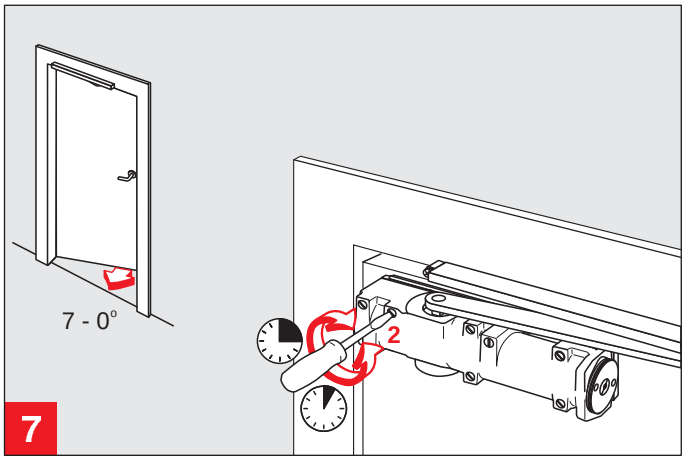
7 - 0°
2
7

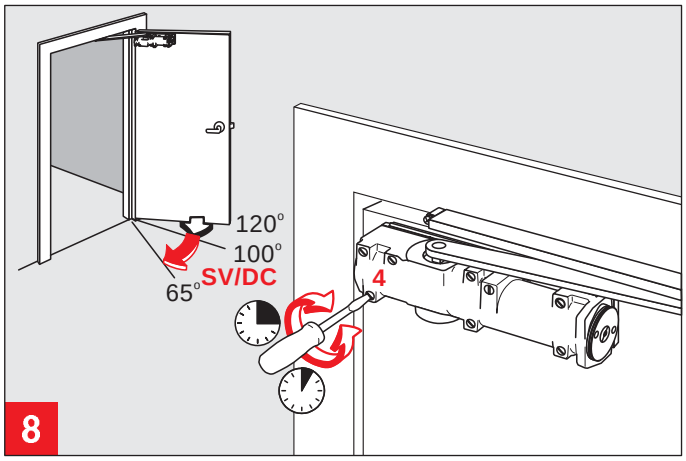
120°
100°
65°
SV/DC
4
8

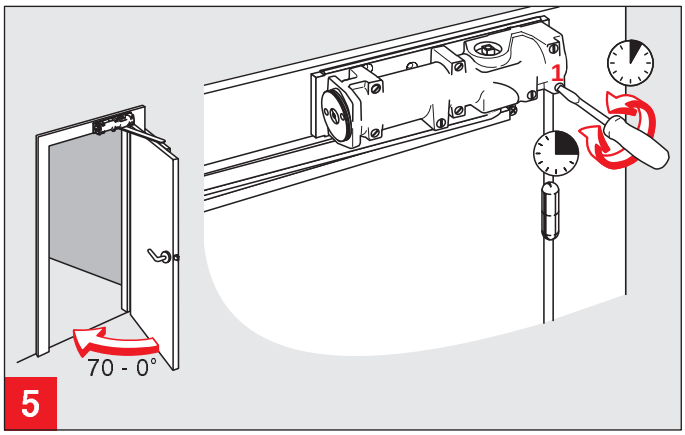
70 - 0°
1
5

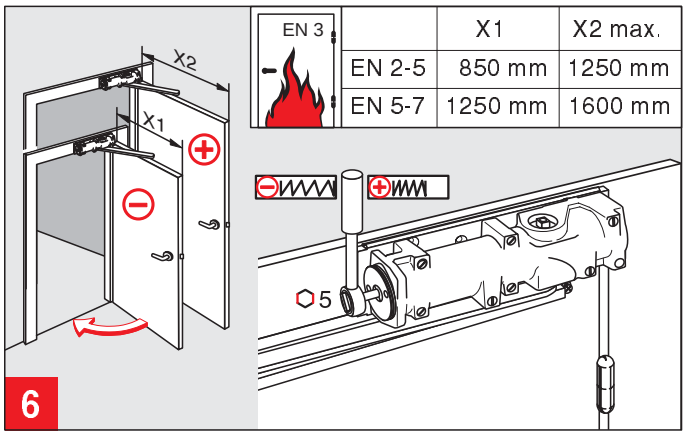
X2
X1
EN 3
X1
X2 max.
EN 2-5
850 mm
1250 mm
EN 5-7
1250 mm
1600 mm
5
6

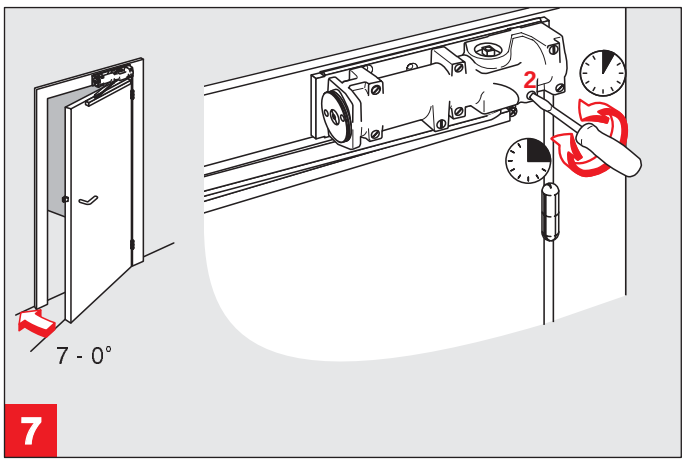
7 - 0°
2
7

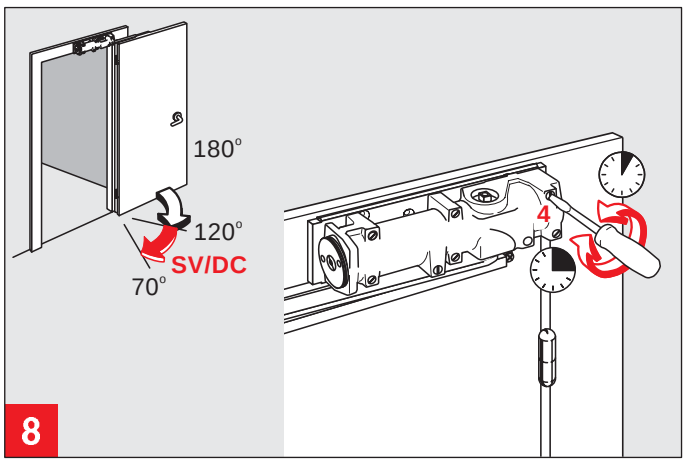
180°
120°
70°
SV/DC
4
8

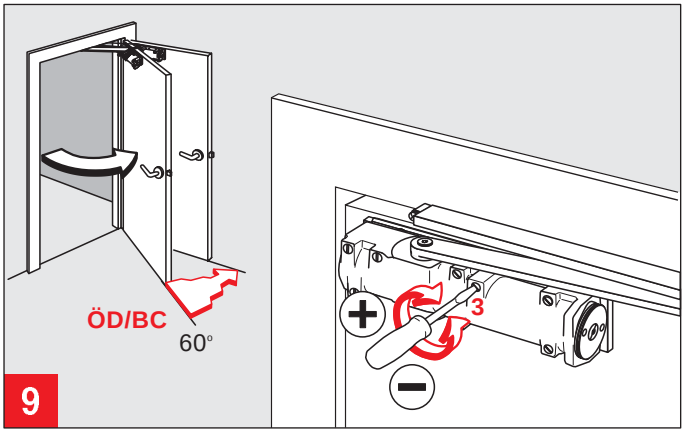
ÖD/BC
60°
3
9

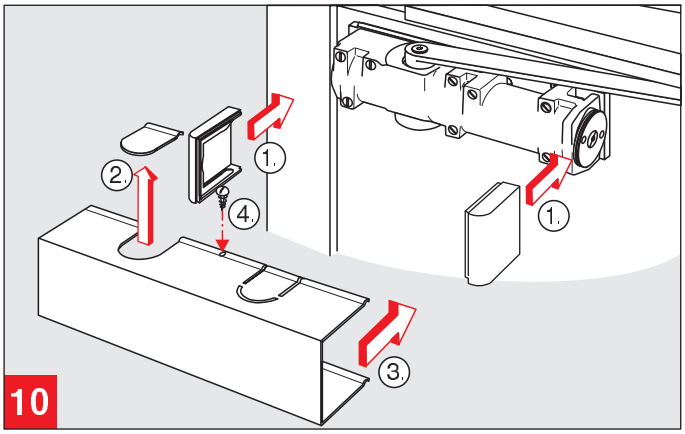
1.
2.
4.
1.
3.
10

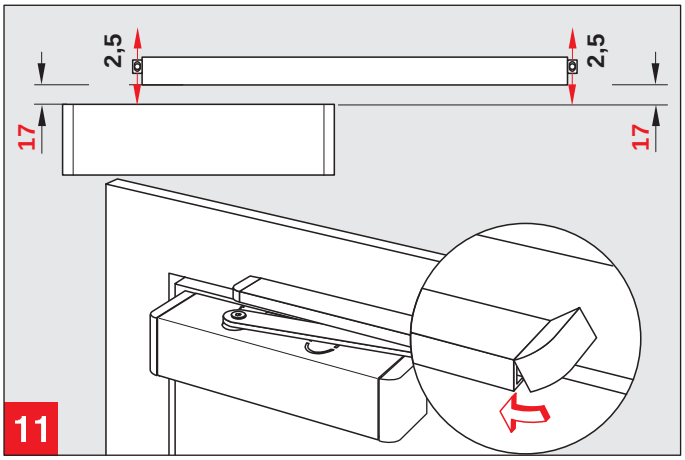
2,5
2,5
17
17
11

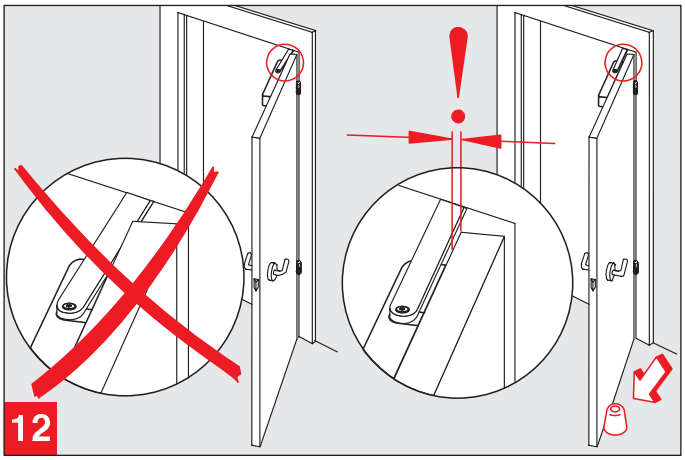
12

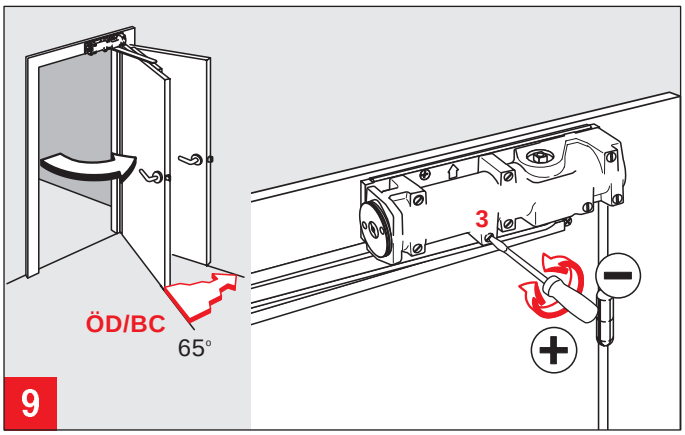
ÖD/BC
65°
3
9

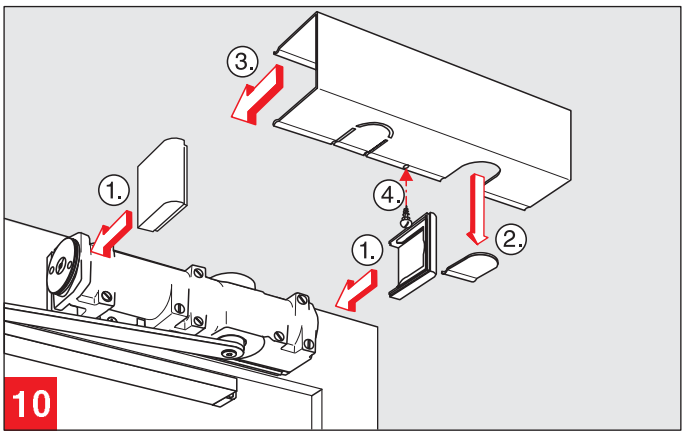
3.
1.
4.
2.
1.
10

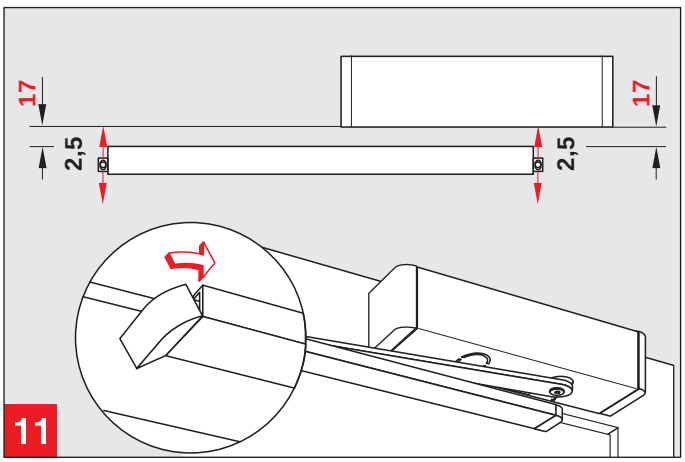
17
17
2,5
2,5
11