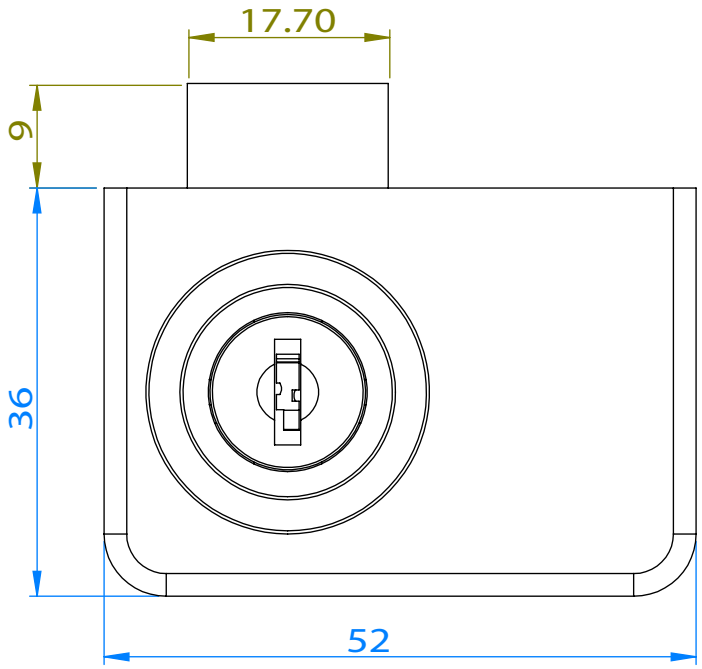
17.70
9
36
52

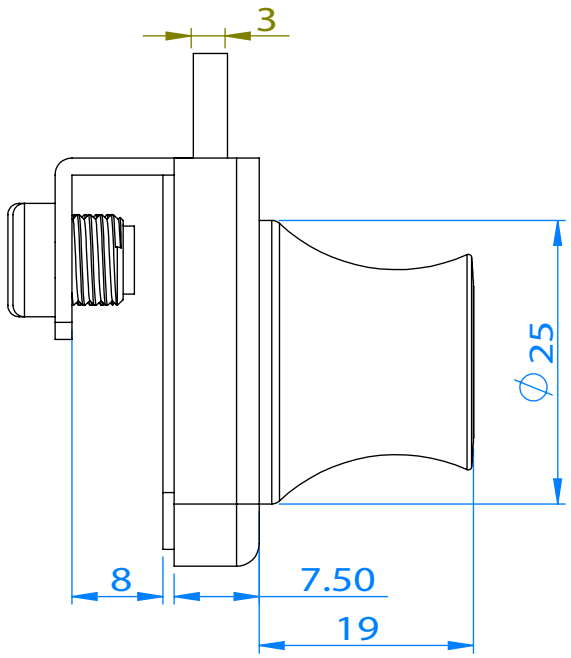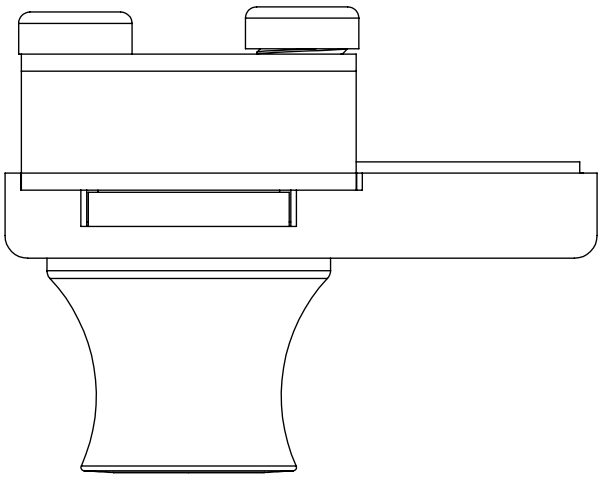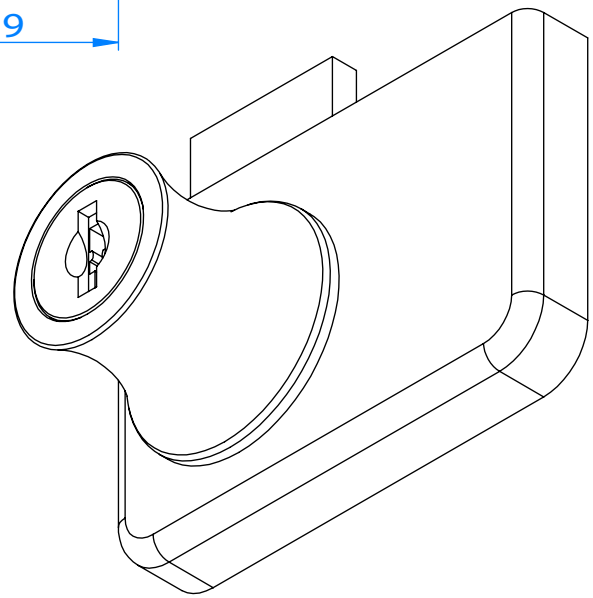
3
∅25
8
7.50
19