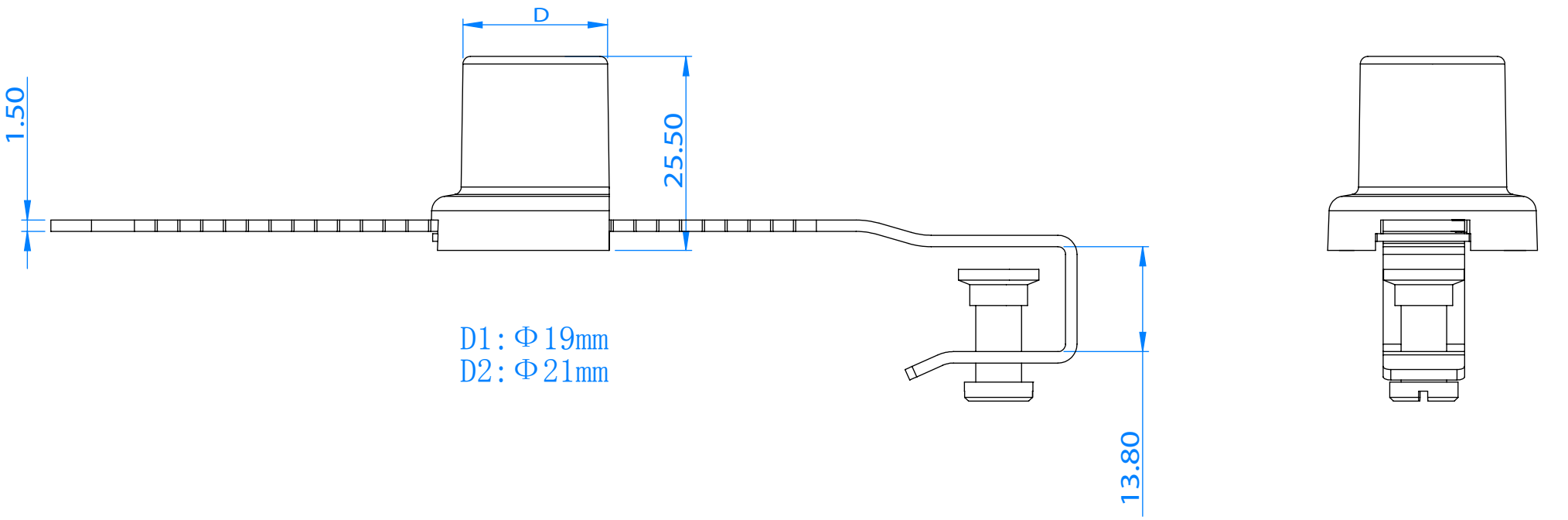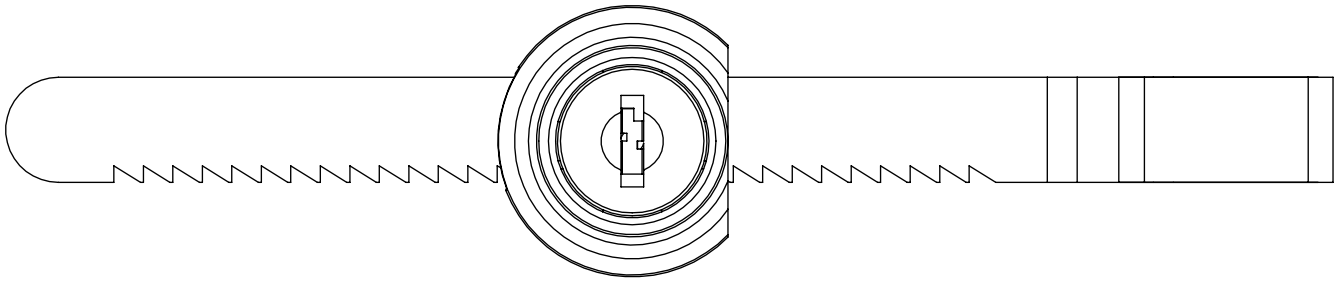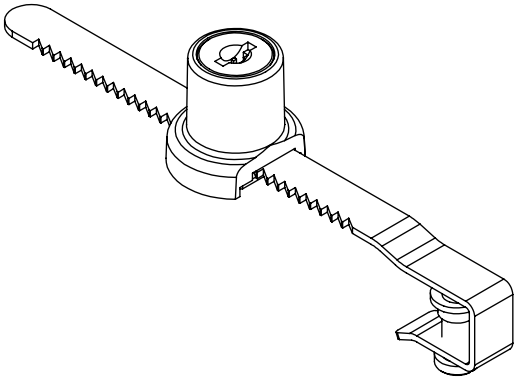
D
1.50
25.50
D1:Φ19mm
D2:Φ21mm
13.80